## Схема расположения приямка Прм1

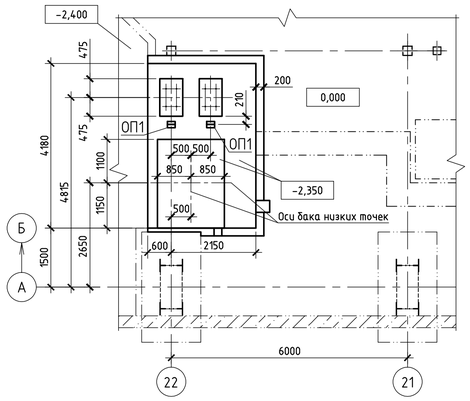


## Приямок Прм1

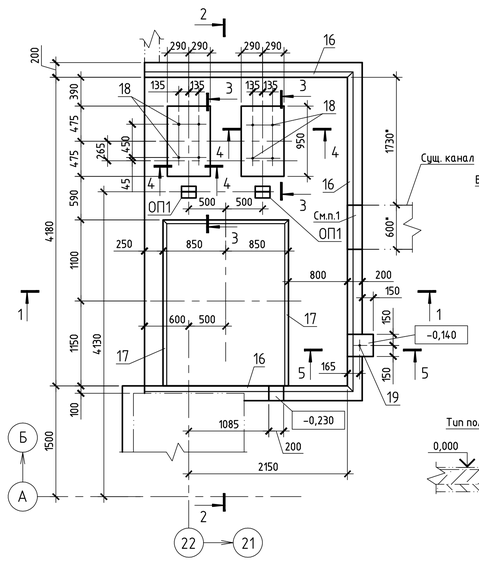


## 1 – 1

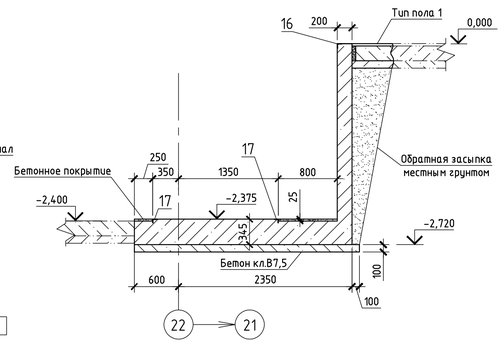


## 2 – 2

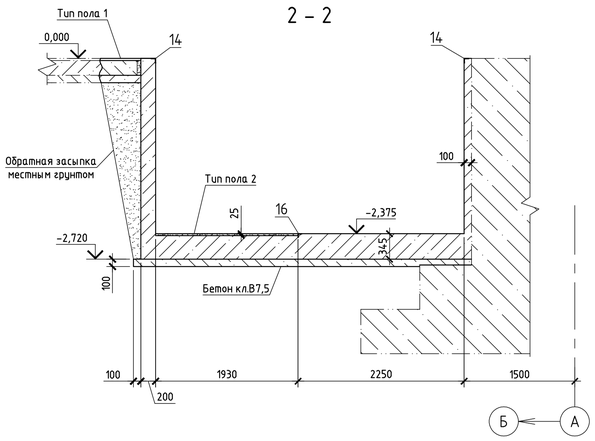


## 3 – 3

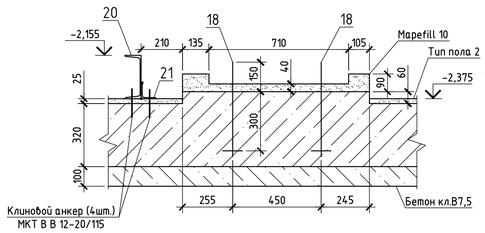


## 4 – 4

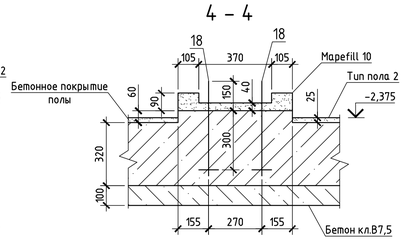


## Ведомость деталей

| Поз. | Эскиз |
|---|---|
| 4 |  |
| 5 |  |
| 7 |  |
| 8 |  |
| 9 |  |
| 10 |  |
| 15 | 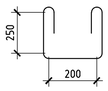 |

## 5 – 5

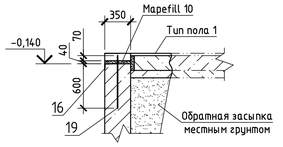


## Спецификация элементов на приямок Прм1 и опору ОП1

| Поз. | Обозначение | Наименование | Кол. | Масса ед.,кг. | Примеч. |
|---|---|---|---|---|---|
| | | Прм1 | | | |
| | | Сборочные единицы | | | |
| 1 | | ⌀16 A400 ГОСТ 5781–82 L=2900 | 46 | 4,58 | |
| 2 | | ⌀16 A400 ГОСТ 5781–82 L=4430 | 14 | 6,99 | |
| 3 | | ⌀16 A400 ГОСТ 5781–82 L=4530 | 18 | 7,15 | |
| 4* | | ⌀16 A400 ГОСТ 5781–82 L=1420 | 51 | 2,24 | |
| 5* | | ⌀16 A400 ГОСТ 5781–82 L=1800 | 48 | 2,84 | |
| 6 | | ⌀16 A400 ГОСТ 5781–82 L=2380 | 99 | 3,76 | |
| 7* | | ⌀14 A400 ГОСТ 5781–82 L=1280 | 24 | 1,55 | |
| 8* | | ⌀14 A400 ГОСТ 5781–82 L=1500 | 24 | 1,81 | |
| 9* | | ⌀8 A240 ГОСТ 5781–82 L=220 | 132 | 0,09 | |
| 10* | | ⌀8 A240 ГОСТ 5781–82 L=1170 | 172 | 0,46 | |
| 11 | | ⌀14 A400 ГОСТ 5781–82 L=4530 | 24 | 5,47 | |
| 12 | | ⌀14 A400 ГОСТ 5781–82 L=2900 | 36 | 3,50 | |
| 13 | | ⌀14 A400 ГОСТ 5781–82 L=1550 | 12 | 1,87 | |
| 14 | | ⌀16 A400 ГОСТ 5781–82 L=2550 | 2 | 4,02 | |
| 15* | | ⌀8 A240 ГОСТ 5781–82 L=850 | 11 | 0,34 | |
| | | | | | |
| | | Изделия закладные | | | |
| 16 | | МН556* | 9,8 | 5,2 | м.п. (см.п.4) |
| 17 | | МН546 | 6,2 | 1,8 | м.п. |
| 18 | ГОСТ 24379.1–80 | Болт 2.1 М20х450 Ст3пс2 | 8 | 2,18 | |
| 19 | ГОСТ 24379.1–80 | Болт 1.1 М24х710 Ст3пс2 | 1 | 3,10 | |
| | | | | | |
| | | Материалы | | | |
| | | Бетон кл.В20, W6, F75 | 9,1 | | м3 |
| | | Бетон кл. В7,5 | 1,4 | | м3 |
| | | | | | |
| | | ОП1 (2шт.) | | | |
| | | Изделия | | | |
| 20 | | Швеллер [22 ГОСТ8240–97 С245 ГОСТ27772–88 L=200 | 1 | 4,20 | |
| 21 | | Уголок L75х75х6 ГОСТ 8509–93 С245 ГОСТ27772–88 L=200 | 1 | 1,38 | |
| | | | | | |

Позиции со знаком * см. "Ведомость деталей"

## Армирование плиты днища приямка

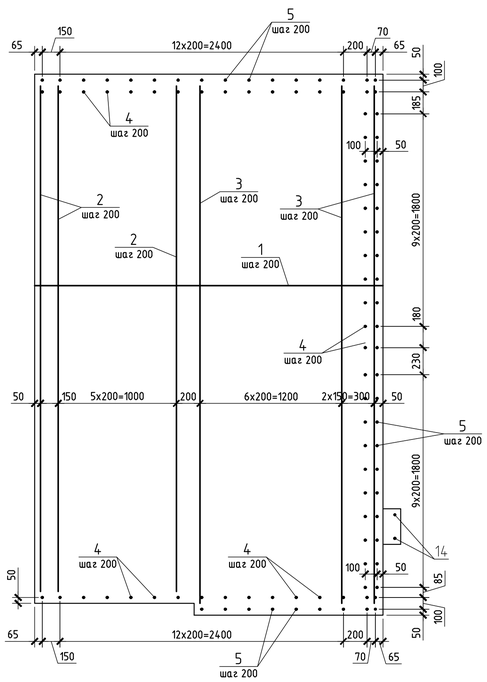


## Армирование стенок приямка

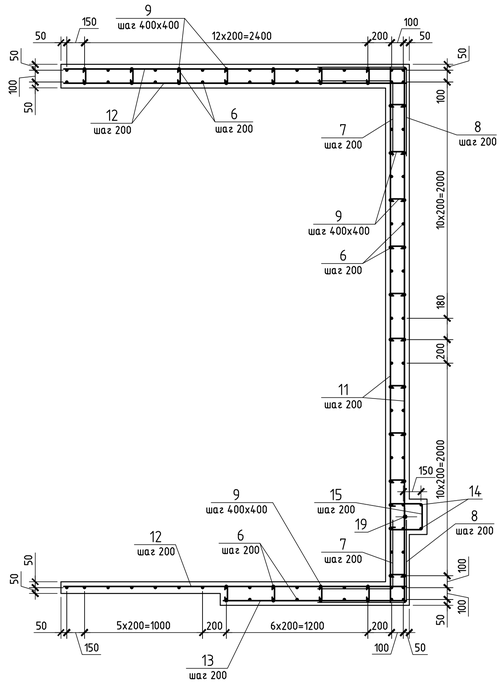


## 1 – 1 (армирование)

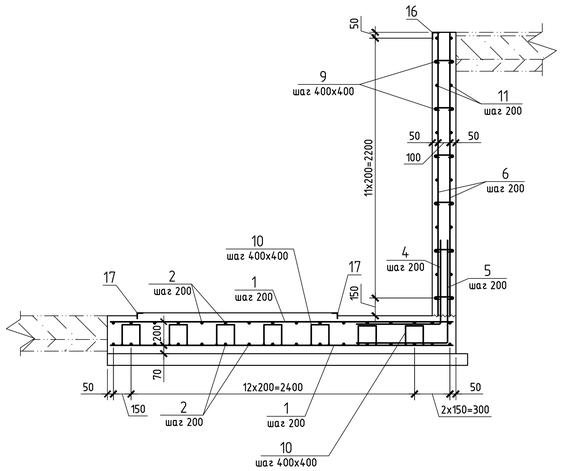


## Ведомость расхода стали на элемент, кг

| Марка элемента | Изделия арматурные | | | | | | Изделия закладные | | | | | | | | |
|---|---|---|---|---|---|---|---|---|---|---|---|---|---|---|---|
| | Арматура класса А240 ГОСТ 5781–82 | | Арматура класса А400 ГОСТ 5781–82 | | | Всего | Арматура класса А400 ГОСТ 5781–82 | | Прокат марки С235 ГОСТ 8509–93 | | | Ст3пс2 ГОСТ24379.1–80 | | | Всего |
| | ⌀8 | Итого | ⌀14 | ⌀16 | Итого | | ⌀8 | Итого | L50x5 | L63x5 | Итого | М20 | М24 | Итого | |
| Прм1 | 94,74 | 94,74 | 360,36 | 1068,08 | 1428,44 | 1523,18 | 5,78 | 5,78 | 9,3 | 47,04 | 56,34 | 17,44 | 3,1 | 20,54 | 82,66 |

1 Выполнить проем по размеру поперечного сечения канала по месту.

2 Поз. 9 и 10 расставить в шахматном порядке.

3 Под оборудование выполнить подливку составом Mapefill 10, расход подливки составляет – 0,08м³.

4 Закладной элемент МН556 выполнить без арматурных стержней ⌀6 А240 предусмотренных в серии.

| Изм. | Колуч | Лист | №док. | Подп. | Дата |
|---|---|---|---|---|---|
| Н.контр. | | Михеев | | | |
| Нач.отд. | | Долидзе | | | |
| Проверил | | Трушков | | | |
| Разраб. | | Трушков | | | |

1350.12.38А–30UHJ–2201–RC

Объекты III очереди строительства ЗАО "СГК" (ТЭЦ)

Блок высокого давления. Трубопроводы обвязки БНТ. Конструкции железобетонные

| Стадия | Лист | Листов |
|---|---|---|
| Р | 2 | |

Схема расположения приямка Прм1. Приямок Прм1

ИНСТИТУТ ТЕПЛОЭЛЕКТРОПРОЕКТ

Согласовано

Взам. инв. №

Подпись и дата

Инв. № подл.

Формат А1